

DALI

DALI SONIK

MANUAL

ENGLISH	2
DEUTSCH	19
FRANÇAISE	36
ESPAÑOL	53
DANSK	70
日本語	87
简体中文	104
中國傳統	121



DALI

DALI SONIK

MANUAL

VERSION 2 - MARCH 2026

CONTENTS

1. Introduction 4
2. Safety precautions 5
3. Unpacking 6
4. Positioning 7
5. Connections 12
6. Running-in 13
7. Cleaning & maintenance 14
8. Disposal 14
10. The listening room 16



1. INTRODUCTION

Congratulations on your new DALI SONIK loudspeakers. We want to ensure you get the best possible performance from your new DALI system. To help with setup and connection, we recommend reading this manual carefully and following the guidelines provided.

DALI is acclaimed around the world for unique loudspeakers built to our uncompromising standards for design and performance. The goal for every single DALI loudspeaker is always our foremost commitment: To create a listening experience in your home that will make you forget time and place.

Remember to sign up for the DALI newsletter at www.dali-speakers.com

Enjoy!



2. SAFETY PRECAUTIONS

- Always follow all safety guidelines.
- DALI Hi-Fi loudspeakers are intended for indoor use.
- DALI Hi-Fi loudspeakers must only be used indoors and never in extreme hot or cold temperatures.
- DALI Hi-Fi loudspeakers must not be exposed to direct sunlight.
- Power off the amplifier when connecting the loudspeaker cables to the loudspeaker and the amplifier.
- Extended use of loudspeakers at high volume levels may cause hearing damage.
- Do not raise the volume beyond comfortable levels.
- If further assistance is needed, please contact your authorized DALI retailer or installer.



3. UNPACKING

Be careful not to damage the contents when you unpack the parts. Depending on which DALI SONIK model you have on hand, different accessories come with the loudspeaker. Check that all parts are contained in the packaging. Keep the packaging materials should your loudspeaker need to be relocated or serviced.

GRILLES

The loudspeakers are delivered with the magnetic grille fronts already mounted when you unpack them. Remove the dome protector before use. If you wish to remove the grille front, carefully pull its top to loosen it and then take it off. To re-attach the grille, carefully move it close to the front baffle until the magnets pull it into position.

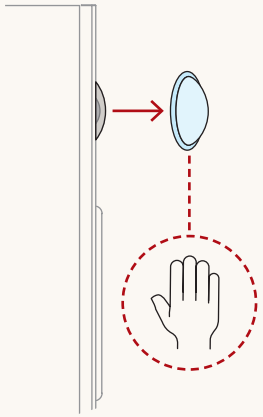

SONIK	1	3	5	7	9	ON-WALL	CINEMA
Speaker(s) per carton	x 2	x 2	x 2	x 1	x 1	x 2	x 1
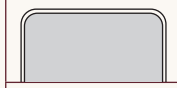	x 2	x 2	x 2	x 1	x 1	x 2	x 1
	x 8						
	x 8	x 8	x 8	x 4	x 4	x 8	x 4
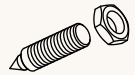			x 8	x 4	x 4		
			x 8	x 4	x 4		
			x 8	x 4	x 4		
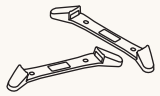			x 4	x 2	x 2		
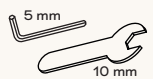			x 1	x 1	x 1		
	✓	✓	✓	✓	✓	✓	✓

4. POSITIONING

For optimal performance, position the loudspeakers symmetrically around your preferred listening spot. We recommend that you experiment with the position of your loudspeakers – the sound quality will change depending on the loudspeaker position.

Objects positioned between the loudspeaker and the listening position might have a negative effect on the sound quality.

The loudspeakers are designed to meet our Wide Dispersion Sound Design Principle, so they should not be angled towards the listening position, but be positioned parallel with the rear wall.

By parallel positioning, the distortion in the main listening area will be lowered and the room integration will be improved. Our Wide Dispersion Sound Design Principle will ensure that sound is spread evenly within a large area in the listening room.

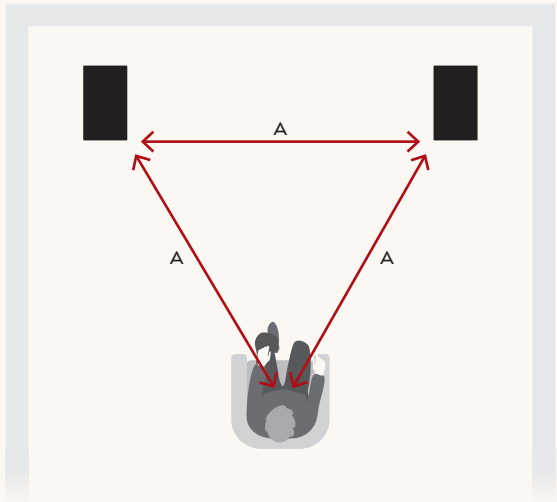

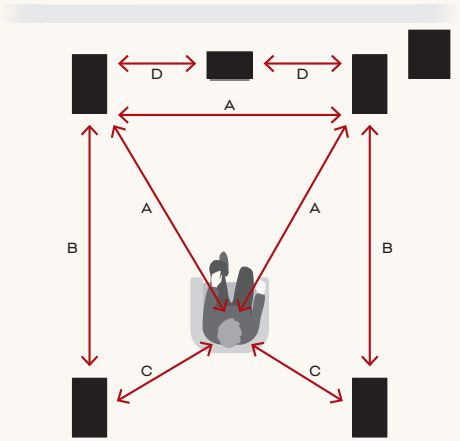



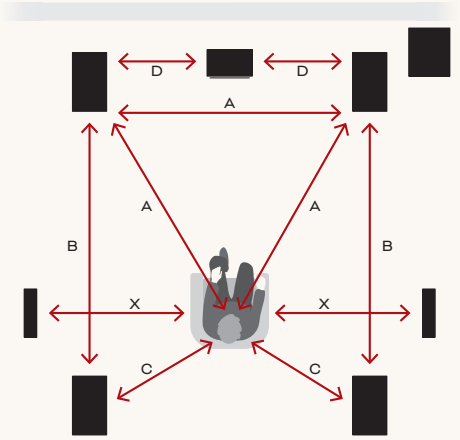

4. POSITIONING

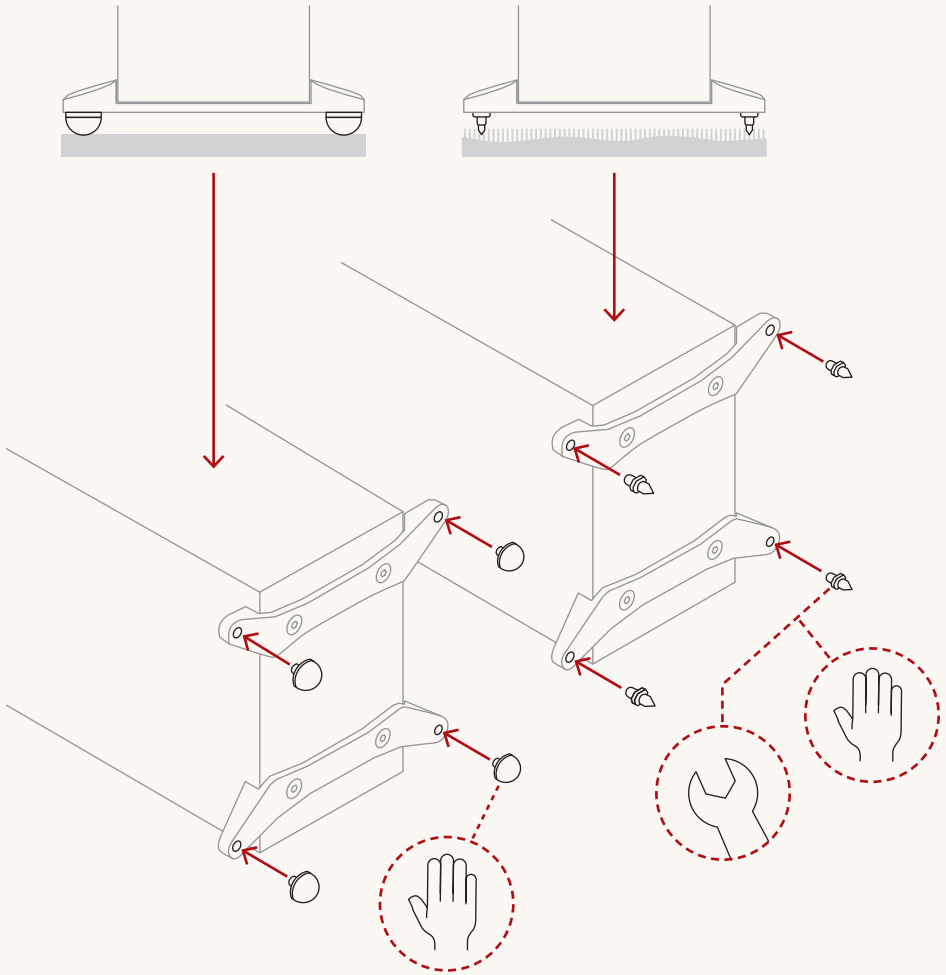

DALI SONIK 5, 7 & 9

All the floorstanding SONIK loudspeaker models should ideally be positioned minimum 20 cm (8”) from the rear wall.

Use either the included spike outriggers or rubber feet, but be careful not to over-tighten the spike locking nuts. Both options can influence sound quality, so we recommend trying both to determine which works best in your setup.

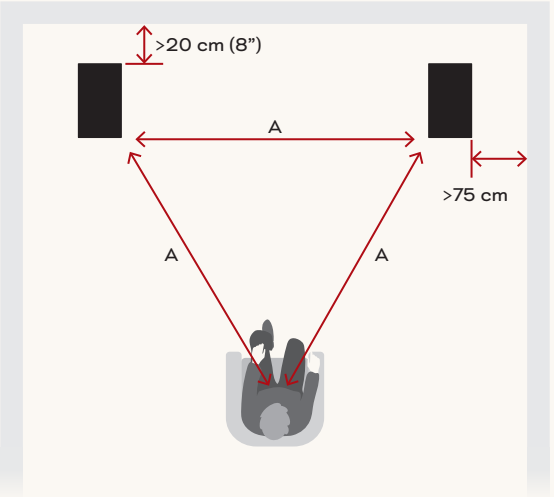

! Spikes may damage delicate floors. Consider placing coins or similar protective pads under the spikes to prevent marks or scratches.

4. POSITIONING

DALI SONIK 1 & 3

These loudspeakers can be positioned on a stand/shelf. The SONIK 1 can also be hung on a wall using the integrated wall bracket. If positioned on a stand or shelf, the enclosed rubber feet or pads can be mounted under the loudspeaker for stable and vibration-free positioning.

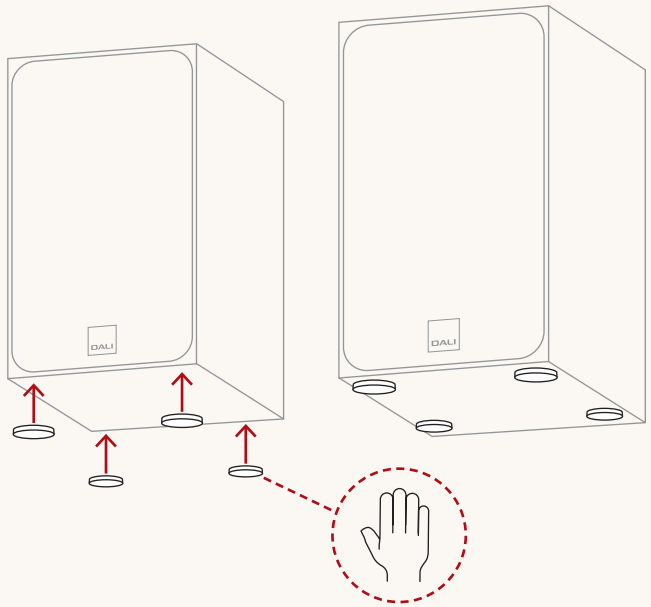

If hanging SONIK 1 on a wall, mount the rubber feet on the rear edges of the loudspeakers. To hang the loudspeaker on a wall, use one screw mounted in the wall. The screw must fit the wall bracket on the rear side of the loudspeaker.

Ideally, position both loudspeakers so the tweeters are at ear level when you're seated in your preferred listening spot.

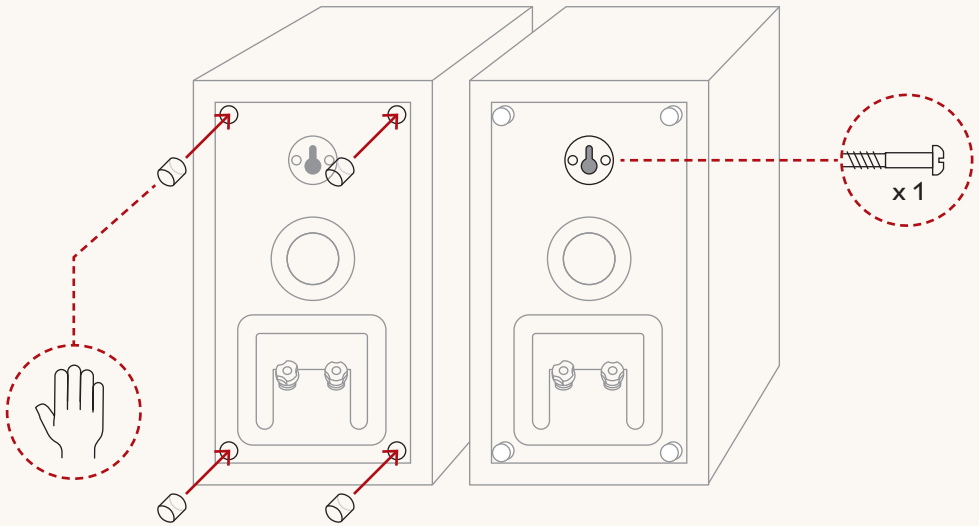

4. POSITIONING

DALI SONIK ON-WALL

DALI SONIK ON-WALL is optimised for wall-mounting, should ideally be positioned, so that the height of the tweeter is approximately at ear height when you're seated in your preferred listening spot. There should be at least 10 cm (4") to any surface underneath the loudspeaker.

SONIK ON-WALL can be mounted upright, on the side or upside down, in portrait or landscape orientation. The front grille logo can be rotated to suit any orientation.

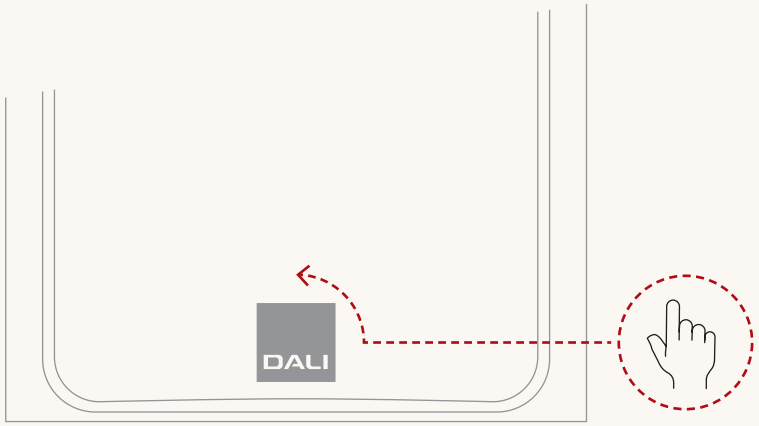

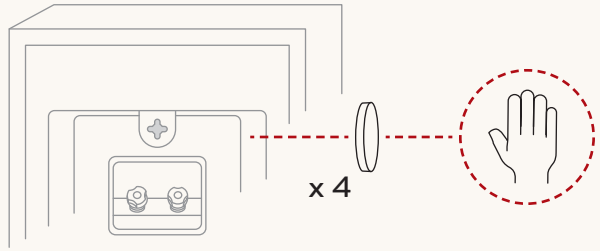

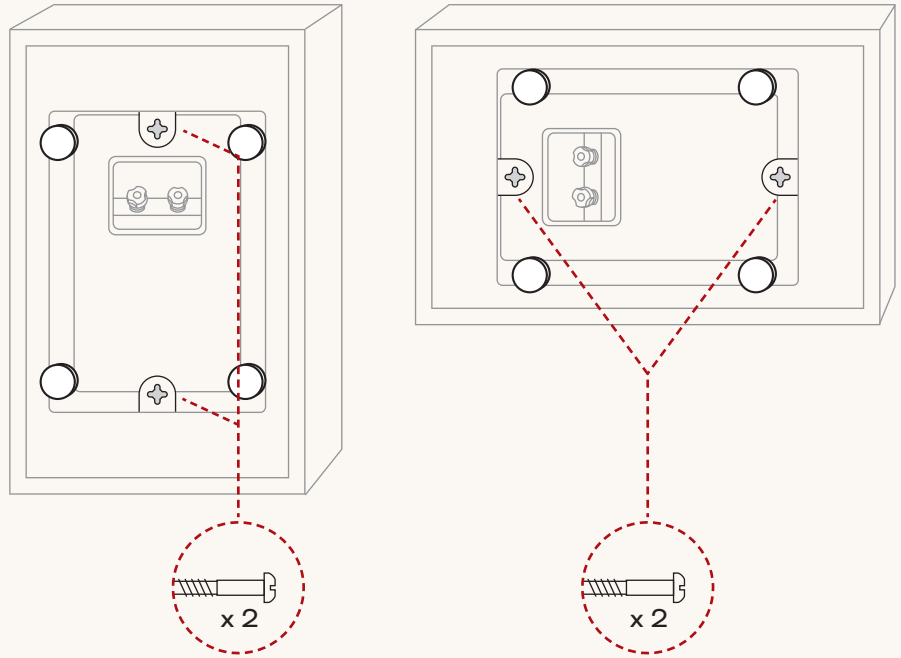

4. POSITIONING

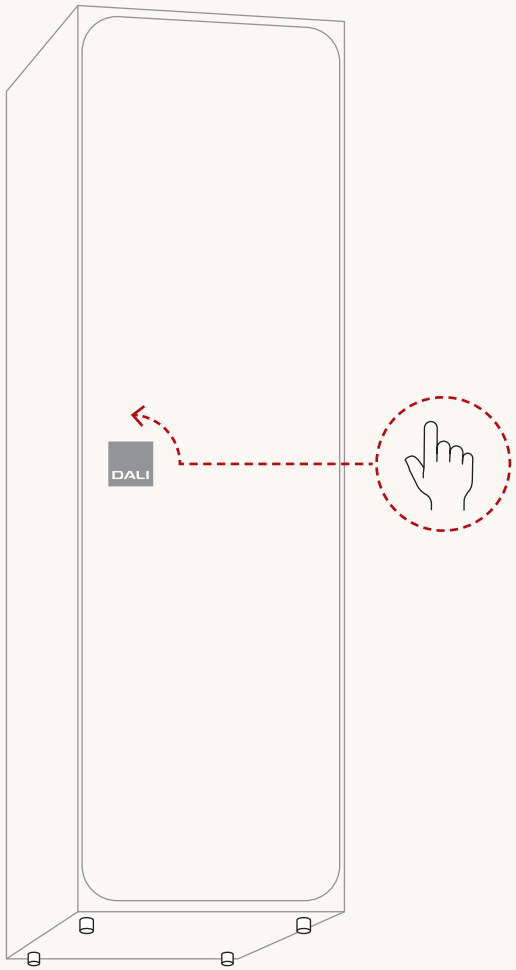

DALI SONIK CINEMA

The SONIK CINEMA is a dedicated home-cinema loudspeaker, configurable for both landscape and portrait orientation. With a rotatable front grille logo, the SONIK CINEMA can be used for both left, centre, right and surround (LCRS) applications.

We recommend fitting the included rubber feet or pads to the loudspeaker to ensure a stable, vibration-free setup.

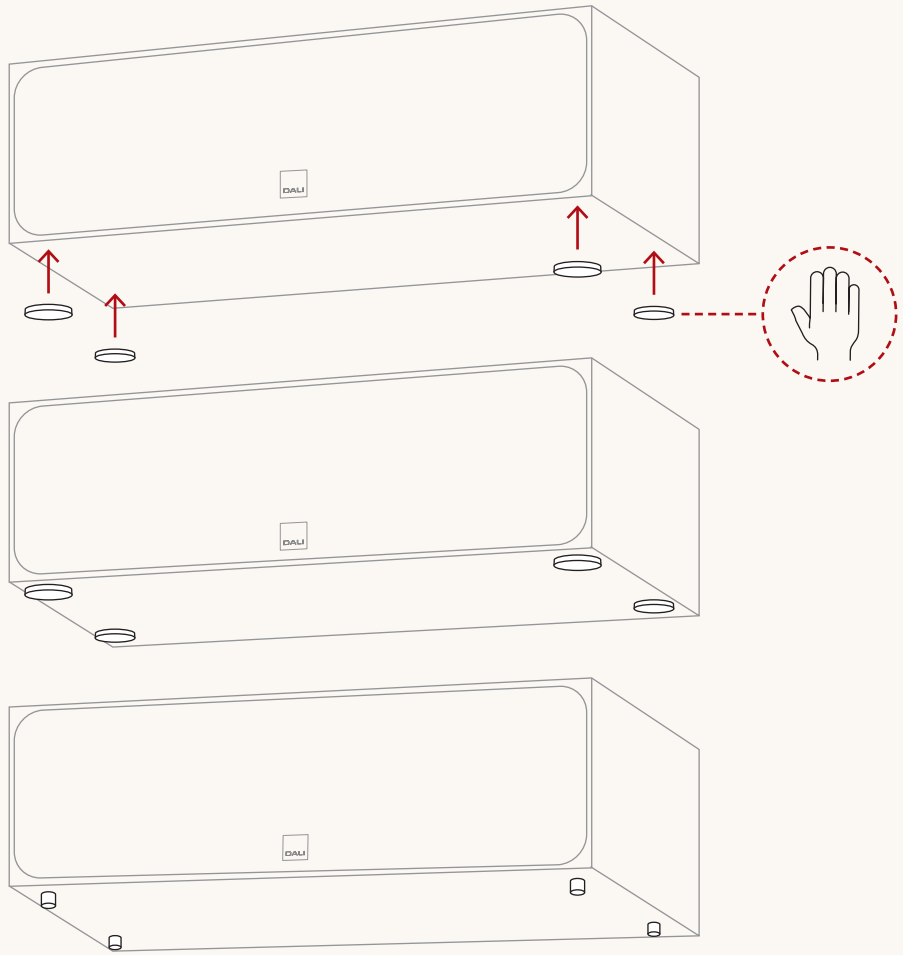

5. CONNECTIONS

Correct, tight connections to your amplifier are extremely important for your listening experience. Always use good quality cables of the same type and length for left and right channels.

Connection in correct polarity is a detail that is often ignored. The red (+) terminal of the amplifier must be connected to the red (+) terminal of the loudspeaker. The black (-) terminal of the amplifier must be connected to the black (-) terminal of the loudspeaker. Even a single loudspeaker connected in reverse polarity in a stereo or surround installation will make the bass weaker and the stereo image unfocused.

For the optimal listening experience, the right loudspeaker (as seen from the listening position) must be connected to the amplifier output terminals marked “R” or “Right”. The left loudspeaker must be connected to the amplifier output terminals marked “L” or “Left”.

! Before connecting cables or changing any connections, ALWAYS turn off your amplifier.

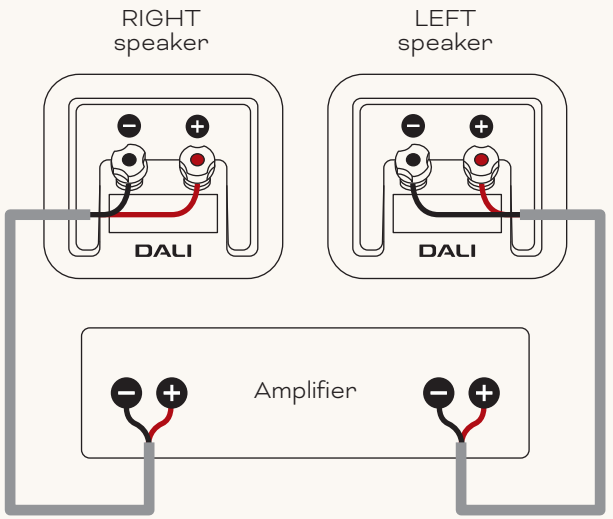

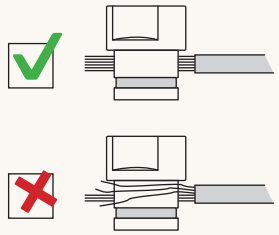

! Make sure that the bare conductors are tightly gripped by the terminals with no loose wires which could cause a short circuit and damage the amplifier.

! If you are using DALI SONIK in a surround system, follow the instructions for your surround amplifier.



6. RUNNING-IN

Like any mechanical system, a loudspeaker requires a “running-in” period to perform at its best. You will experience a gradual increase in sound quality during the first period of use. The break-in period will vary depending on use and playback volume. You should expect up to 100 hours of playback until maximum performance is reached. Unlike other mechanical systems, the life-span of a loudspeaker is increased by normal, regular playback of music.

7. CLEANING & MAINTENANCE

Clean the cabinets with a soft, dry cloth. If needed, wipe the surface with a well-wrung cloth to avoid excess moisture. Only use a mild mixture of all purpose cleaner and water. Be very careful when wiping the loudspeaker cones, as they are very fragile. Front grilles can be cleaned with a clothes brush and wiped with a well wrung, lint-free cloth and mild all-purpose cleaner.

AVOID DIRECT SUNLIGHT

The surfaces of the loudspeakers may fade or become discoloured over time when exposed to direct sunlight. Therefore avoid positioning the loudspeakers in direct sunlight.

8. DISPOSAL

If you want to dispose of this product, do not mix it with general household waste. Refer to the local regulations for disposal and collection of electronics waste. There can be different requirements to proper treatment, recovery and recycling of electronic products. Follow your local authorities guidelines for correct disposal of electronic products. By following this process, you will ensure that your disposed product undergoes the necessary treatment, recovery and recycling and thus prevent potential negative effects on the environment and human health.

9. POWER AND ACOUSTIC PRESSURE

How loud a loudspeaker can play while still sounding good depends highly on the signal it receives, therefore it is not possible to define a universal volume level for comparing loudspeakers.

A clean, powerful signal from a large amplifier is better than a distorted signal from a small amplifier stretched beyond its capacity. The signal from a distorting (clipping) amplifier contains much more high-frequency information than an undistorted signal, and therefore puts a heavy strain on the tweeter. Consequently, loudspeakers are often damaged by small amplifiers, having to work too hard - and very rarely by large amplifiers, which are practically running idle.

It is worth noting that turning tone controls above the neutral setting significantly burdens both loudspeakers and amplifiers. On a good sound system, tone controls should only be used to compensate for poor recordings and not to permanently compensate for weaknesses elsewhere in the system. DALI recommends keeping tone controls neutral and using proper loudspeaker placement to shape your sound. Always listen at volumes that keep the sound clear and undistorted to reduce stress on your system.

All DALI loudspeakers are designed with linear impedance for an optimal amplifier load. The result is a significantly more open and detailed sonic image.



10. THE LISTENING ROOM

Every room has its own distinctive acoustics, which influence the way we experience sound from a loudspeaker. What you hear is a mix of direct sound from the loudspeakers and reflections from the floor, ceiling, and walls. The latter will affect how you experience the sound.

As a basic rule, try to avoid large, hard and reflective areas in the immediate vicinity of your loudspeakers as it will typically cause strong reflections, which might disturb the precision and spatial effect of the sound reproduction. You can suppress unwanted reflections by positioning e.g. a plant between the loudspeaker and the reflecting surface. Soft items such as carpets, curtains etc. might help if the sound is too bright. Both the amount and quality of the deep bass depend on the size and shape of the room, and the position of the loudspeakers. Positioning the loudspeakers near a side or back wall will accentuate the bass. A corner location will accentuate it even more, but will also increase the reflections.



11. TECHNICAL SPECIFICATIONS

In the table, you will find the specifications for all the **DALI SONIK** loudspeakers. While there are many ways to measure loudspeaker performance, none of them truly reflect how a loudspeaker sounds. Only your ears can decide whether one loudspeaker sounds better than another. Like all our loudspeakers, DALI SONIK series is designed to reproduce music as honestly as possible.

Enjoy your new DALI SONIK!

	SONIK 1	SONIK 3	SONIK ON-WALL	SONIK CINEMA
Frequency range	51 - 26,000 Hz ±3 dB	47 - 26,000 Hz ±3 dB	55 - 26,000 Hz ±3 dB	46 - 26,000 Hz ±3 dB
Sensitivity	86 dB @ 1 m for 2.83 V	87 dB @ 1 m for 2.83 V	87 dB @ 1 m for 2.83 V	89,5 dB @ 1 m for 2.83 V
Nominal impedance	6 ohm	6 ohm	6 ohm	6 ohm
Maximum SPL	106 dB	108 dB	107 dB	109 dB
Crossover frequency	2,800 Hz	2,300 Hz	2,400 Hz	2,200 Hz
Crossover principle	2-way	2-way	2-way	2-way
Recommended amplifier power	25 - 100 Watt	25 - 150 Watt	25 - 100 Watt	25 - 150 Watt
High frequency driver(s)	1 × 29 mm low loss soft dome	1 × 29 mm low loss soft dome	1 × 29 mm low loss soft dome	1 × 29 mm low loss soft dome
High frequency diaphragm	Soft woven fabric	Soft woven fabric	Soft woven fabric	Soft woven fabric
Low/Mid frequency driver(s)	1 × 5¼-inch	1 × 7-inch	1 x 5¼-inch	2 × 5¼-inch
Low/Mid frequency diaphragm	Clarity Cone™ paper and wood fibre	Clarity Cone™ paper and wood fibre	Clarity Cone™ paper and wood fibre	Clarity Cone™ paper and wood fibre
Connection input(s)	Single wire	Single wire	Single wire	Single wire
Enclosure type	Bass reflex	Bass reflex	Bass reflex	Bass reflex
Bass reflex tuning frequency	51 Hz	46 Hz	50 Hz	46 Hz
Other features	Integrated wall bracket	N/A	Integrated wall bracket LCRS	LCRS
Recommended placement	Stand/shelf/wall	Stand/shelf	Wall	Stand/shelf
Recommended distance from rear wall	1 - 50 cm	5 - 50 cm	0 - 10 cm	0 - 50 cm
Dimensions (H x W x D)	274 × 162 × 231 mm 10.8 × 6.4 × 9.1 inches	350 × 200 × 306 mm 13.7 × 7.8 × 12.1 inches	385 × 245 × 123 mm 15.2 × 9.7 × 4.8 inches	170 × 571 × 214 mm 6.7 × 22.5 × 8.4 inches
Weight incl. grille	4.1 kg 9.03 lb	6.5 kg 14.133 lb	4.9 kg 10.80 lb	7.90 kg 17.41 lb
Shipping weight	10 kg (pair) 22.04 lb (pair)	15.1 kg (pair) 33.28 lb (pair)	10.9 kg (pair) 24.03 lb (Pair)	9.6 kg 21.16 lb
Finishes	Black Ash White Walnut Natural Oak	Black Ash White Walnut Natural Oak	Black Ash White Walnut Natural Oak	Black Ash White Walnut Natural Oak
Accessories (included)	Front grilles Rubber feet Rubber pads Document pack	Front grilles Rubber pads Document pack	Front grilles Rubber pads Document pack	Front grille Rubber pads Document pack

All technical specifications are subject to change without notice.

11. TECHNICAL SPECIFICATIONS

	SONIK 5	SONIK 7	SONIK 9
Frequency range	39 - 26,000 Hz ±3 dB	36 - 30,000 Hz ±3 dB	34 - 30,000 Hz ±3 dB
Sensitivity	88 dB @ 1 m for 2.83 V	88.5 dB @ 1 m for 2.83 V	90 dB @ 1 m for 2.83 V
Nominal impedance	6 ohm	6 ohm	4 ohm
Maximum SPL	108 dB	110 dB	111 dB
Crossover frequency	2,200 Hz	2,300 / 14,000 Hz	400 / 2,100 / 14,000 Hz
Crossover principle	2-way	2 + ½-way	2½ + ½-way
Recommended amplifier power	30 - 150 Watt	30 - 180 Watt	50 - 300 Watt
High frequency driver(s)	1 × 29 mm low loss soft dome	17 × 45 mm planar magnetostatic tweeter 1 × 29 mm low loss soft dome	17 × 45 mm planar magnetostatic tweeter 1 × 29 mm low loss soft dome
High frequency diaphragm	Soft woven fabric	Planar magnetostatic Soft woven fabric	Planar magnetostatic Soft woven fabric
Low/Mid frequency driver(s)	2 × 5¼-inch	2 × 7-inch	3 × 7-inch
Low/Mid frequency diaphragm	Clarity Cone™ paper and wood fibre	Clarity Cone™ paper and wood fibre	Clarity Cone™ paper and wood fibre
Connection input(s)	Single wire	Single wire	Single wire
Enclosure type	Bass reflex	Bass reflex	Bass reflex
Bass reflex tuning frequency	43 Hz	39 Hz	35 Hz
Other features	N/A	N/A	N/A
Recommended placement	Floor	Floor	Floor
Recommended distance from rear wall	15 - 100 cm	20 - 100 cm	20 - 120 cm
Dimensions (H x W x D)	826 x 162 x 270 mm 32.5 x 6.3 x 10.6 inches	1006 × 200 × 330 mm 39,6 × 7.8 × 13 inches	1126 × 214 × 376 mm 44.3 × 8.4 × 14.8 inches
Weight incl. grille	10.8 kg 23.80 lb	16.2 kg 35.71 lb	24.6 kg 54.23 lb
Shipping weight	26.6 kg (pair) 58.64 lb (pair)	19.7 kg 43.43 lb	30.1 kg 66.35 lb
Finishes	Black Ash White Walnut Natural Oak	Black Ash White Walnut Natural Oak	Black Ash White Walnut Natural Oak
Accessories (included)	Front grilles Rubber pads Spikes Lock nuts Hemispherical rubber feet Spike outriggers Spike outrigger screws Toolkit Document pack	Front grilles Rubber pads Spikes Lock nuts Hemispherical rubber feet Spike outriggers Spike outrigger screws Toolkit Document pack	Front grilles Rubber pads Spikes Lock nuts Hemispherical rubber feet Spike outriggers Spike outrigger screws Toolkit Document pack

All technical specifications are subject to change without notice.

31032026



DALI

DALI SONIK

ANLEITUNG

VERSION 2 - MÄRTZ 2026

INHALT

1. Einleitung 21
2. Sicherheitsvorkehrungen 22
3. Auspacken 23
4. Positionierung 24
5. Anschlussmöglichkeiten 29
6. Einspielzeit 30
7. Reinigung und wartung 31
8. Entsorgung 31
10. Der hörraum 33



1. EINLEITUNG

Herzlichen Glückwunsch zu Ihren neuen DALI SONIK Lautsprechern. Wir möchten sicherstellen, dass Sie mit Ihrem neuen DALI-System die bestmögliche Wiedergabequalität erhalten. Um Ihnen bei der Einrichtung und Verbindung zu helfen, empfehlen wir Ihnen, diese Anleitung sorgfältig zu lesen und den Richtlinien zu folgen.

DALI ist weltweit für seine einzigartigen Lautsprecher bekannt, die nach unseren kompromisslosen Standards für Design und Wiedergabequalität hergestellt werden. Wir streben bei jedem einzelnen DALI-Lautsprecher danach, unser oberstes Ziel zu erreichen: Ihnen in Ihrem Zuhause ein Hörerlebnis zu ermöglichen, das Sie Zeit und Ort vergessen lässt.

Denken Sie auch daran, sich unter
www.dali-speakers.com
für den DALI-Newsletter anzumelden.

Und nun wünschen wir Ihnen viel Freude mit Ihren neuen Lautsprechern!



2. SICHERHEITSVORKEHRUNGEN

- Beachten Sie bitte alle Sicherheitsregeln.
- DALI Hi-Fi-Lautsprecher sind für die Verwendung in Innenräumen gedacht.
- DALI Hi-Fi-Lautsprecher dürfen nur im Innenbereich und nie bei extrem hohen oder niedrigen Temperaturen verwendet werden.
- DALI Hi-Fi-Lautsprecher dürfen keinem direkten Sonnenlicht ausgesetzt werden.
- Schalten Sie die Endstufe aus, wenn Sie Lautsprecher und Endstufe mit den Lautsprecherkabeln verbinden.
- Die längere Verwendung von Lautsprechern bei hoher Lautstärke kann zu Hörschäden führen.
- Erhöhen Sie die Lautstärke nicht über ein angenehmes Maß hinaus.
- Wenn Sie weitere Hilfe benötigen, wenden Sie sich bitte an Ihren autorisierten DALI-Fachhändler oder -Installationsspezialist.



3. AUSPACKEN

Achten Sie darauf, beim Auspacken die Teile nicht zu beschädigen. Je nachdem, welches DALI SONIK-Modell Sie verwenden, liegen dem Lautsprecher unterschiedliche Zubehörteile bei. Überprüfen Sie zunächst, ob die Verpackung alle Teile enthält (siehe Tabelle 1). Bewahren Sie die Verpackung für den Fall auf, dass die Lautsprecher später einmal transportiert werden müssen.

LAUTSPRECHERABDECKUNGEN

Die Lautsprecher werden mit bereits montierten, magnetisch gehaltenen Lautsprecherabdeckungen geliefert. Entfernen Sie vor der Verwendung die Schutzkappe (siehe Abbildung 3). Wenn Sie die Abdeckung entfernen möchten, ziehen Sie vorsichtig an der Oberseite, um sie zu lösen, und nehmen Sie die Abdeckung dann ab. Um die Abdeckung wieder anzubringen, setzen Sie diese vorsichtig auf die Schallwand auf, bis sie von den Magneten in die richtige Position gezogen wird.

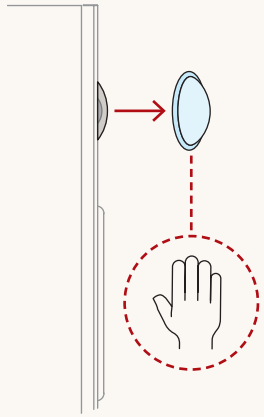

Lautsprecher pro Karton

SONIK	1	3	5	7	9	ON-WALL	CINEMA
Lautsprecher pro Karton	x 2	x 2	x 2	x 1	x 1	x 2	x 1
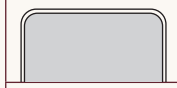	x 2	x 2	x 2	x 1	x 1	x 2	x 1
	x 8						
	x 8	x 8	x 8	x 4	x 4	x 8	x 4
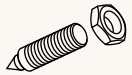			x 8	x 4	x 4		
			x 8	x 4	x 4		
			x 8	x 4	x 4		
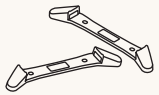			x 4	x 2	x 2		
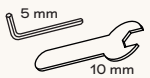			x 1	x 1	x 1		
	✓	✓	✓	✓	✓	✓	✓

4. POSITIONIERUNG

Für eine optimale Leistung positionieren Sie die Lautsprecher symmetrisch gegenüber von Ihrem bevorzugten Hörplatz. Wir empfehlen Ihnen, mit den Positionen Ihrer Lautsprecher zu experimentieren. Der Klang kann sich je nach Lautsprecherposition ändern.

Wenn sich zwischen den Lautsprechern und der Hörposition Gegenstände befinden, kann dies die Wiedergabequalität verschlechtern.

Diese Lautsprecher sind nach unserem „Wide Dispersion Sound Design“-Prinzip konzipiert. Daher sollten sie nicht zur Hörposition geneigt, sondern parallel zur Rückwand aufgestellt werden.

Bei einer parallelen Aufstellung werden Verzerrungen im Haupthörbereich vermindert, und der Klang harmoniert besser mit den akustischen Gegebenheiten im Raum. Unsere „Wide Dispersion Sound Design“-Prinzip stellt sicher, dass der Klang ausgewogen in einem großen Bereich des Hörraums ankommt.

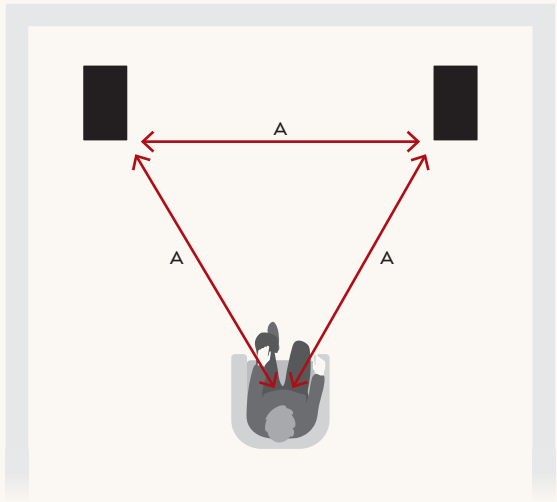

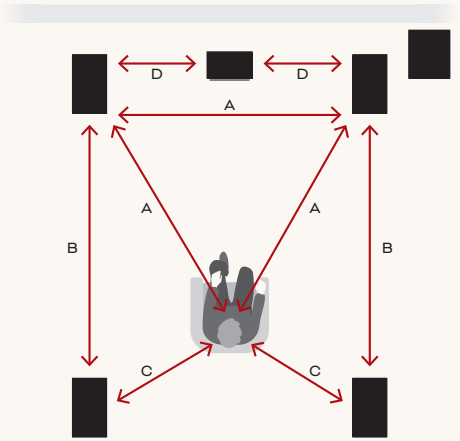



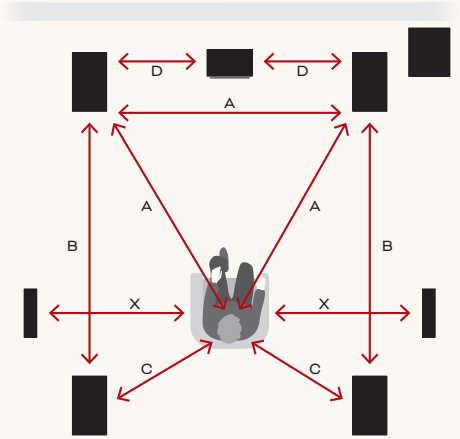

4. POSITIONIERUNG

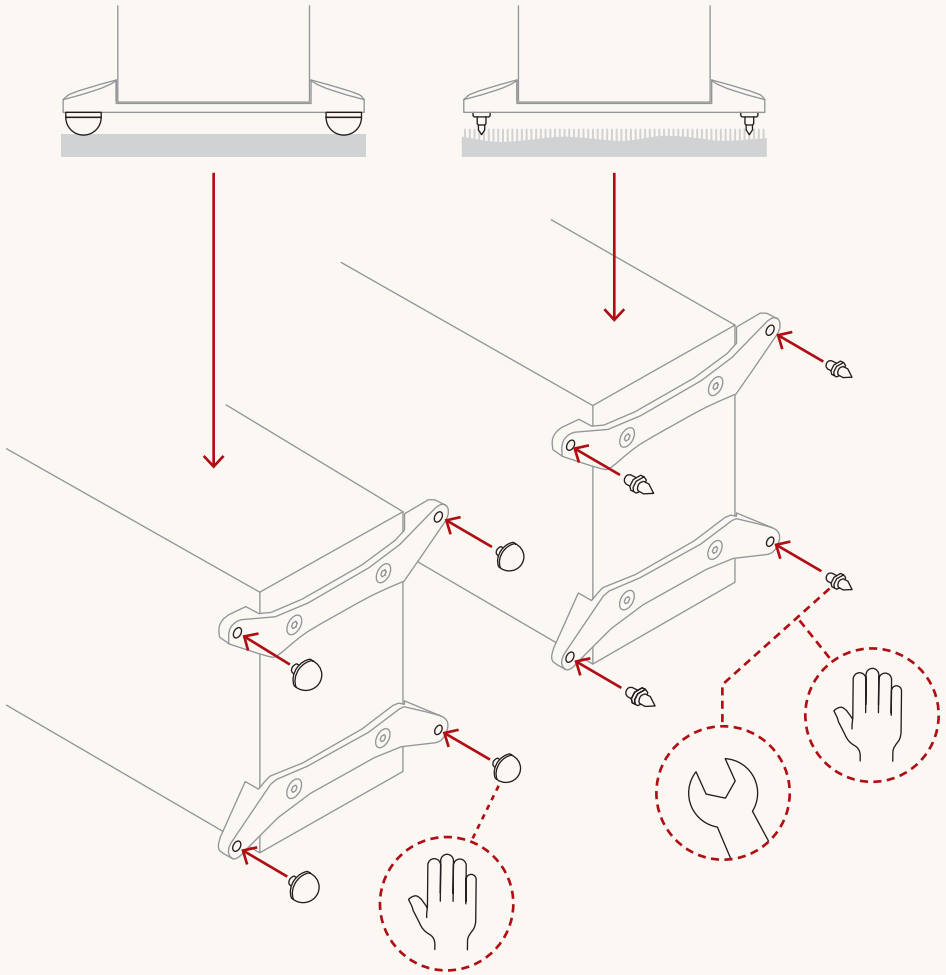

DALI SONIK 5, 7 und 9

Alle Standlautsprecher der SONIK-Produktfamilie sollten möglichst in einem Abstand von 20 cm (8 Zoll) von der Rückwand entfernt aufgestellt werden.

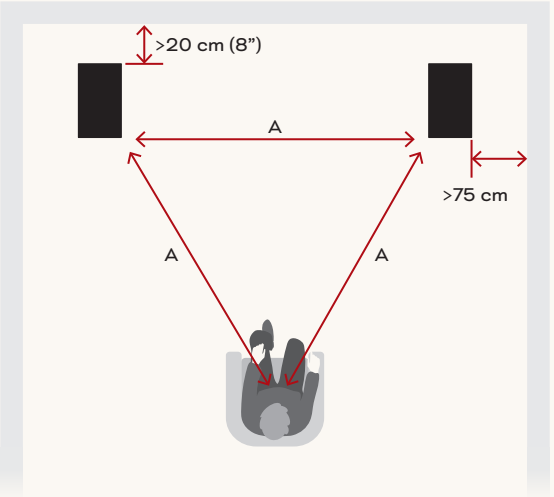

Verwenden Sie zur Aufstellung entweder die mitgelieferten Spike-Ausleger oder Gummifüße (siehe Abbildung 4C bis AE). Achten Sie jedoch darauf, die Sicherungsmuttern der Spikes nicht zu fest anzuziehen. Beide Varianten können sich auf die Klangqualität auswirken. Wir empfehlen daher, beide Varianten auszuprobieren, damit Sie das bestmögliche Ergebnis erhalten.

! Spikes können empfindliche Böden beschädigen. Platzieren Sie gegebenenfalls Münzen oder andere schützende Elemente unter den Spikes, um Kratzer zu vermeiden.

4. POSITIONIERUNG

DALI SONIK 1 und 3

Diese Lautsprecher können auf Lautsprecherständern oder in einem Regal aufgestellt werden. Das Modell SONIK 1 kann auch mit der integrierten Wandhalterung an die Wand gehängt werden. Bei der Positionierung auf einer Stativhalterung oder in einem Regal können zur Verbesserung der Standfestigkeit und der Verminderung von Vibrationen die beiliegenden Gummifüße oder Pads unter dem Lautsprecher platziert werden.

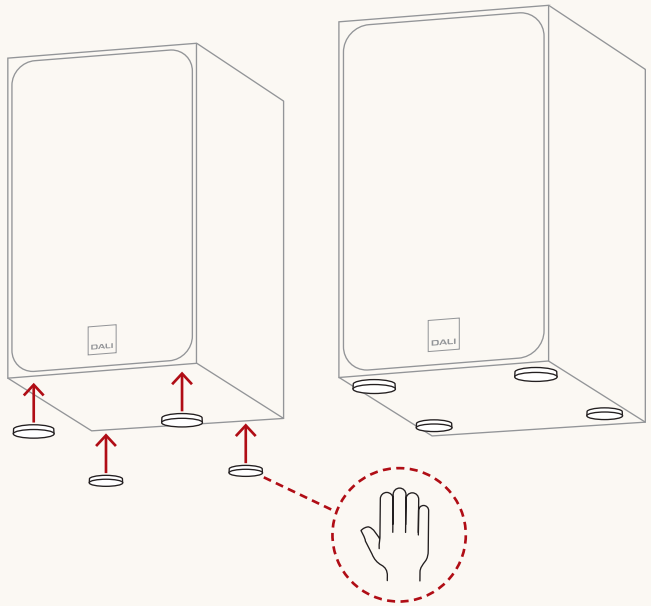

Wenn Sie den Lautsprecher SONIK 1 an einer Wand aufhängen, platzieren Sie die Gummifüße an den hinteren Lautsprecherkante. Um den Lautsprecher an einer Wand aufzuhängen, verwenden Sie eine in der Wand montierte Schraube. Die Schraube muss in die Wandhalterung auf der Rückseite des Lautsprechers passen.

Bei einem Stereopaar sollten beide Lautsprecher möglichst so aufgehängt werden, dass sich die Hochtöner auf Höhe Ihrer Ohren befinden, wenn Sie an Ihrer bevorzugten Hörposition sitzen.

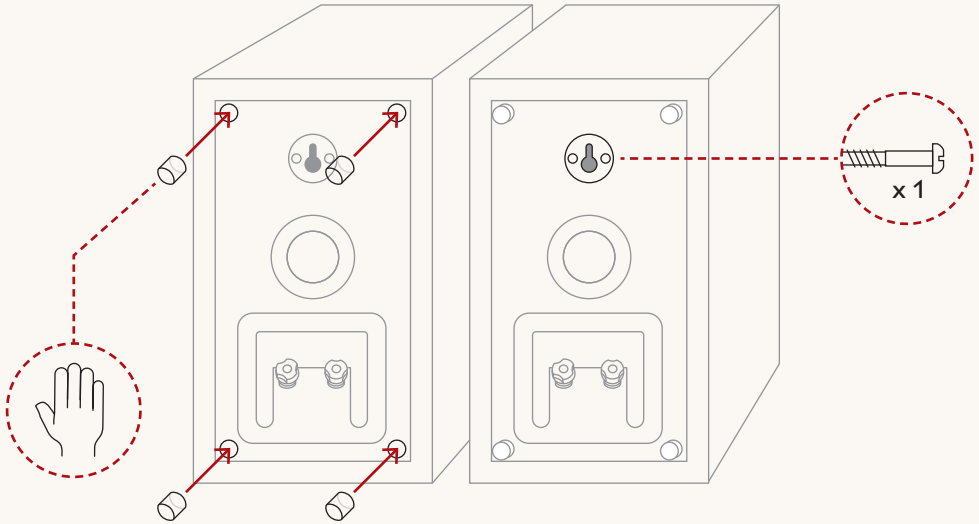

4. POSITIONIERUNG

DALI SONIK ON-WALL

Das Modell DALI SONIK ON-WALL ist für die Wandmontage optimiert und sollte möglichst so aufgehängt werden, dass sich die Hochtöner in etwa auf Höhe Ihrer Ohren befinden, wenn Sie an Ihrer bevorzugten Hörposition sitzen. Es sollte ein Abstand von mindestens 10 cm (4 Zoll) zu allen Oberflächen unter dem Lautsprecher verbleiben..

SONIK ON-WALL kann aufrecht, seitlich oder kopfüber, im Hoch- oder Querformat montiert werden. Das Logo an der Lautsprecherabdeckung lässt sich drehen und so an die gewählte Ausrichtung anpassen.

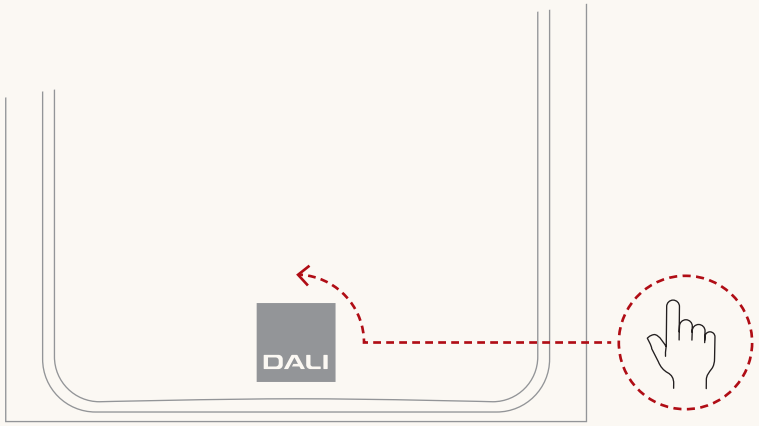

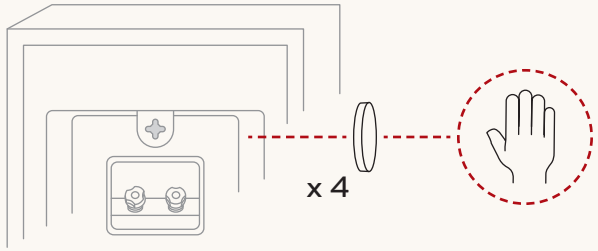

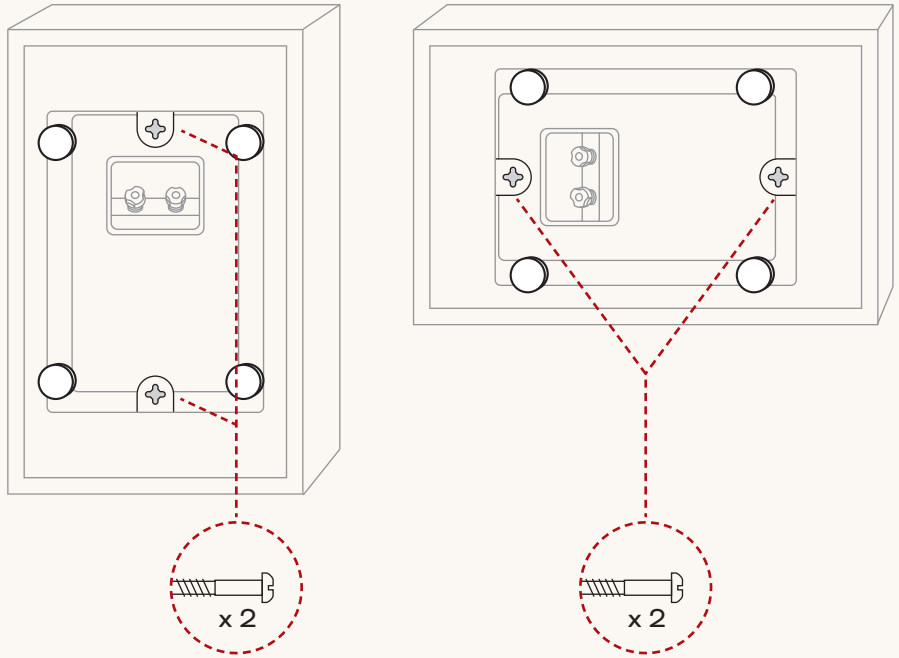

4. POSITIONIERUNG

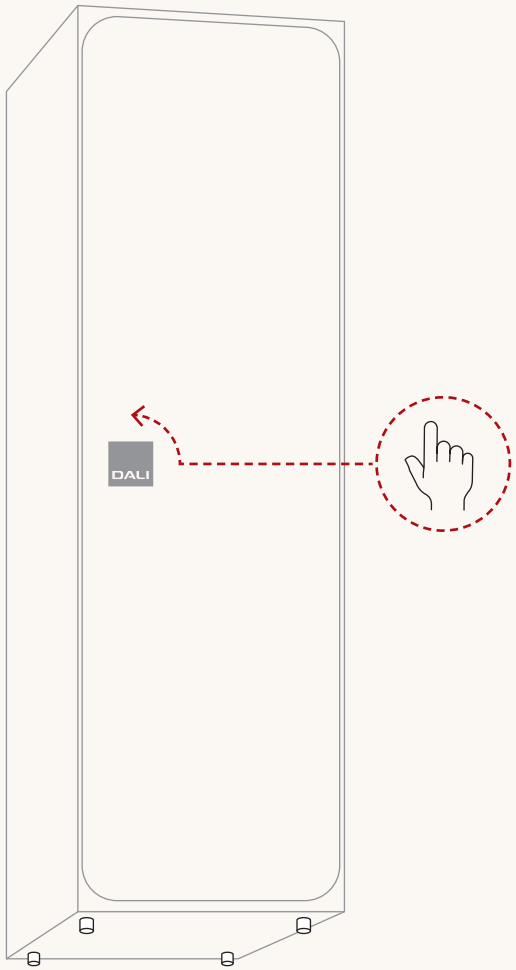

DALI SONIK CINEMA

Das Modell SONIK CINEMA ist ein spezieller Heimkino-Lautsprecher, der sowohl für die Quer- als auch für die Hochformatausrichtung konfiguriert werden kann. Der SONIK CINEMA ist mit einem drehbaren Logo an der Vorderseite ausgestattet und kann links, rechts, als Center-Lautsprecher und in Surround-Konfigurationen (LCRS) verwendet werden.

Um einen stabilen und vibrationsfreien Betrieb zu gewährleisten, empfehlen wir, die mitgelieferten Gummifüße oder Pads am Lautsprecher anzubringen.

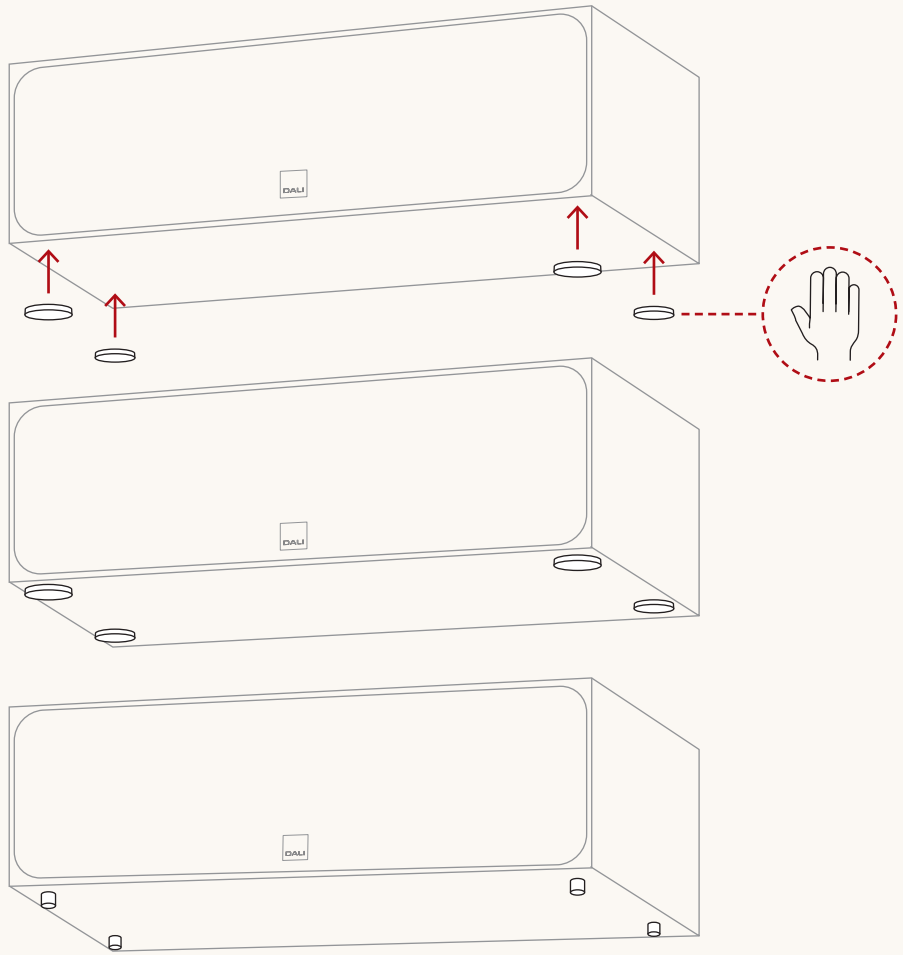

5. ANSCHLUSSMÖGLICHKEITEN

Für Ihr Hörerlebnis sind korrekte und sichere Verbindungen zu Ihrer Endstufe äußerst wichtig. Verwenden Sie für den linken und rechten Kanal immer hochwertige Kabel des gleichen Typs und mit gleicher Länge.

Der Anschluss mit der richtigen Polarität ist ein Detail, das oft ignoriert wird. Der rote / mit einem Plus gekennzeichnete Anschluss der Endstufe muss mit der roten (+) Lautsprecher-klemme verbunden werden. Der schwarze / mit einem Minus gekennzeichnete Anschluss der Endstufe muss mit der schwarzen (-) Lautsprecherklemme verbunden werden – siehe Abbildung 5. In einer Stereo- oder Surround-Installation führt selbst ein einzelner Lautsprecher mit falscher Polarität dazu, dass der Bass schwächer und das Stereobild unscharf wird.

Für ein optimales Hörerlebnis muss der (von der Hörposition aus betrachtet) rechte Lautsprecher an die mit „R“ oder „Right“ gekennzeichneten Ausgangsklemmen der Endstufe angeschlossen werden. Der linke Lautsprecher muss an die mit „L“ oder „Left“ gekennzeichneten Ausgangsklemmen der Endstufe angeschlossen werden.

! Schalten Sie Ihre Endstufe IMMER aus, bevor Sie Kabel anschließen oder Verbindungen ändern.

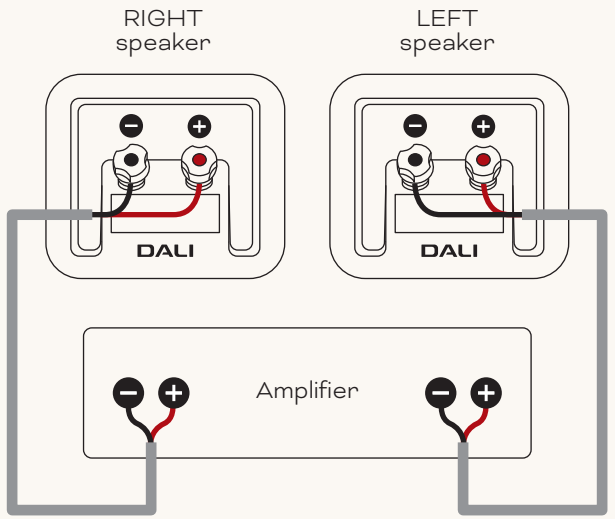

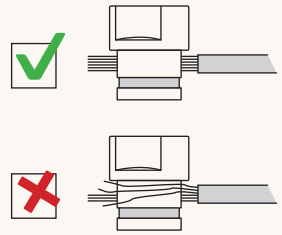

! Stellen Sie sicher, dass die blanken Adern des Lautsprecherkabels fest in den Klemmen sitzen und keine losen Drähte herausstehen, die einen Kurzschluss verursachen und die Endstufe beschädigen könntenr.

! Wenn Sie DALI SONIK Lautsprecher in einem Surround-System verwenden, befolgen Sie die Anweisungen, die Ihrer Surround-Endstufe beiliegen



6. EINSPIELZEIT

Ein Lautsprecher benötigt wie jedes mechanische System eine „Einlaufzeit“, damit er seine optimale Leistung erbringen kann. Während der ersten Nutzungsphase werden Sie eine allmähliche Steigerung der Klangqualität feststellen. Diese Einspielzeit variiert je nach Nutzung und Wiedergabelautstärke. Sie sollten mit bis zu 100 Stunden Wiedergabezeit rechnen, bis die maximale Wiedergabequalität erreicht ist. Im Gegensatz zu anderen mechanischen Systemen verlängert sich die Lebensdauer eines Lautsprechers durch die normale, regelmäßige Wiedergabe von Musik.

7. REINIGUNG UND WARTUNG

Reinigen Sie die Lautsprechergehäuse mit einem weichen, trockenen Tuch. Wischen Sie die Oberflächen des Lautsprechers bei Bedarf mit einem gut ausgewrungenen Tuch ab, um übermäßige Feuchtigkeit zu vermeiden. Verwenden Sie zur Reinigung ausschließlich eine milde Mischung aus Allzweckreiniger und Wasser. Seien Sie beim Abwischen der Lautsprechermembranen extrem vorsichtig, da diese sehr empfindlich sind. Die vorderen Lautsprecherabdeckungen können zunächst mit einer Kleiderbürste gereinigt und dann mit einem gut ausgewrungenen, fusselfreien Tuch abgewischt werden, auf das Sie einen milden Allzweckreiniger aufgebracht haben.

VERMEIDEN SIE DIREKTES SONNENLICHT

Die Oberflächen Ihrer Lautsprecher können im Laufe der Zeit verblassen oder sich verfärben, wenn sie direktem Sonnenlicht ausgesetzt werden. Vermeiden Sie daher die Aufstellung der Lautsprecher in direktem Sonnenlicht.

8. ENTSORGUNG

Geben Sie dieses Produkt zur Entsorgung nicht in den allgemeinen Hausmüll. Beachten Sie die örtlichen Vorschriften zur Entsorgung und Sammlung von Elektronikschrott. Für die ordnungsgemäße Behandlung, Rückgewinnung und Wiederverwertung elektronischer Produkte gelten in verschiedenen Regionen unterschiedliche Bestimmungen. Befolgen Sie die Richtlinien Ihrer örtlichen Behörden zur ordnungsgemäßen Entsorgung elektronischer Produkte. Indem Sie so vorgehen, stellen Sie sicher, dass die Komponenten des entsorgten Produkt in der erforderlichen Weise verarbeitet, rückgewonnen und dem Recycling zugeführt werden können. So werden auch Umweltschäden und negative Auswirkungen auf die menschliche Gesundheit vermieden.

9. LEISTUNG UND SCHALLDRUCK

Wie laut ein Lautsprecher Musik wieder-geben kann, ohne dass es zu Verzerrungen kommt, hängt stark von den Signalen ab, mit denen er gespeist wird. Daher ist es nicht möglich, hier einen universell gültigen Lautstärkepegel anzugeben.

Ein reines, unverzerrtes Ausgangssignal von einer leistungsstarken Endstufe ist besser als ein verzerrtes Signal von einer kleinen Endstufe, die über ihre Kapazität hinaus belastet wird. Wenn es zu Verzerrungen (Clipping) an der Endstufe kommt, enthält das Signal mehr Höhen als ein unverzerrtes Signal, wodurch die Hochtöner stärker belastet werden. Dementsprechend werden Lautsprecher häufig beim Betrieb an leistungsschwachen, „überforderten" Endstufen beschädigt – und sehr selten durch leistungsstarke Endstufen, welche die meiste Zeit praktisch im Leerlauf sind.

Ebenso ist zu beachten, dass das Anheben von Frequenzbereichen mit den Klangreglern Ihrer Endstufe sowohl die Lautsprecher als auch die Endstufe selbst erheblich belastet. Bei einem hochwertigen Audiosystem sollten Klangregler nur dazu verwendet werden, Schwächen einer Aufnahme auszugleichen – und nicht, um Schwächen an anderer Stelle des Wiedergabesystems dauerhaft zu kompensieren. DALI empfiehlt, die Klangregelung neutral eingestellt zu lassen und die Lautsprecher richtig zu platzieren, um das gewünschte Klangbild zu erzielen. Hören Sie immer mit einer Lautstärke, die einen klaren und unverzerrten Klang gewährleistet, um die Belastung Ihres Systems zu verringern.

Alle DALI-Lautsprecher sind mit linearer Impedanz für eine optimale Verstärkerlast ausgelegt. Das Ergebnis ist ein deutlich offeneres und detaillierteres Klangbild.



10. DER HÖRRAUM

Jeder Raum besitzt seine eigene Akustik, welche die Art und Weise, wie wir den Klang eines Lautsprechers erleben, beeinflusst. Der Klang, den Sie hören, besteht sowohl aus dem Schall, welchen die Lautsprecher direkt abstrahlen, als auch aus den Reflexionen an Böden, Wänden und Decke. Letzteres wird in wesentlichem Umfang Ihr Klangerlebnis beeinflussen.

Grundsätzlich sollte die Montage der Lautsprecher in unmittelbarer Nähe von größeren harten und stark reflektierenden Bereiche vermieden werden. Solche Flächen bewirken typischerweise starke Reflexionen, was die Präzision sowie die Räumlichkeit der Klangwiedergabe negativ beeinflusst. Sie können unerwünschte Reflexionen unterdrücken, indem Sie beispielsweise eine Pflanze zwischen Lautsprecher und reflektierender Oberfläche platzieren. Weiche Gegenstände wie Teppiche und Vorhänge schaffen eventuell Abhilfe, wenn der Klang zu höhenreich ist. Intensität und Qualität der Tiefbasswiedergabe hängen von Größe und Form des Raumes sowie der Platzierung der Lautsprecher ab. Eine Platzierung der Lautsprecher nahe einer Seiten- oder Rückwand hebt die Bässe hervor. In einer Raumecke werden die Bässe noch weiter verstärkt, und dort erhöhen sich auch die Schallreflexionen.



11. TECHNISCHE DATEN

In der Tabelle finden Sie die technischen Daten Ihrer **DALI SONIK** Lautsprecher. Es gibt zwar viele Möglichkeiten, die Leistung eines Lautsprechers zu messen, aber keine dieser Messungen sagt wirklich aus, wie ein Lautsprecher für Sie klingt. Nur Ihre Ohren können entscheiden, ob ein Lautsprecher besser klingt als ein anderer. Die DALI SONIK-Serie ist – wie alle unsere Lautsprecher – darauf ausgelegt, Musik so authentisch wie möglich wiederzugeben.

Wir wünschen Ihnen viel Freude mit Ihren neuen DALI SONIK Lautsprechern!

	SONIK 1	SONIK 3	SONIK ON-WALL	SONIK CINEMA
Frequenzbereich	51 bis 26 000 Hz, ±3 dB	47 bis 26 000 Hz, ±3 dB	55 bis 26 000 Hz, ±3 dB	46 bis 26 000 Hz, ±3 dB
Empfindlichkeit	86 dB auf 1 m für 2,83 V	87 dB auf 1 m für 2,83 V	87 dB auf 1 m für 2,83 V	89,5 dB auf 1 m für 2,83 V
Nennimpedanz	6 ohm	6 ohm	6 ohm	6 ohm
Maximaler Schalldruck	106 dB	108 dB	107 dB	109 dB
Übergangsfrequenz	2 800 Hz	2 300 Hz	2 400 Hz	2 200 Hz
Frequenzweichentyp	2-Weg	2-Weg	2-Weg	2-Weg
Empfohlene Verstärkerleistung	25 bis 100 Watt	25 bis 150 Watt	25 bis 100 Watt	25 bis 150 Watt
Hochtöner	1 × 29 mm verlustarme Gewebekalotte	1 × 29 mm verlustarme Gewebekalotte	1 × 29 mm verlustarme Gewebekalotte	1 × 29 mm verlustarme Gewebekalotte
Hochtöner-Diaphragma	Weiches Gewebe	Weiches Gewebe	Weiches Gewebe	Weiches Gewebe
Tief- und Mitteltöner-Chassis	1 × 5¼ Zoll	1 × 7 Zoll	1 x 5¼ Zoll	2 × 5¼ Zoll
Tief-/Mitteltönermembran	Clarity Cone™ – Papier und Holzfaser	Clarity Cone™ – Papier und Holzfaser	Clarity Cone™ – Papier und Holzfaser	Clarity Cone™ – Papier und Holzfaser
Eingangsanschlüsse	Einzelleitung	Einzelleitung	Einzelleitung	Einzelleitung
Gehäusetyp	Bassreflex	Bassreflex	Bassreflex	Bassreflex
Bassreflex-Abstimmfrequenz	51 Hz	46 Hz	50 Hz	46 Hz
Weitere Leistungsmerkmale	Integrierte Wandhalterung	n/a	Integrierte Wandhalterung LCRS	LCRS
Empfohlene Platzierung	Lautsprecherständer, Regal oder Wandmontage	Lautsprecherständer oder Regal	Wandmontage	Lautsprecherständer oder Regal
Empfohlener Abstand zur Wand	1 bis 50 cm	5 bis 50 cm	0 bis 10 cm	0 bis 50 cm
Abmessungen (H × B × T)	274 × 162 × 231 mm 10,8 × 6,4 × 9,1 Zoll	350 × 200 × 306 mm 13,7 × 7,8 × 12,1 Zoll	385 × 245 × 123 mm 15,2 × 9,7 × 4,8 Zoll	170 × 571 × 214 mm 6,7 × 22,5 × 8,4 Zoll
Gewicht inklusive Lautsprecherabdeckung	4,1 kg 9,03 lb	6,5 kg 14,13 lb	4,9 kg 10,80 lb	7,90 kg 17,41 lb
Versandgewicht	10 kg (Paar) 22,04 lb (Paar)	15,1 kg (Paar) 33,28 lb (Paar)	10,9 kg (Paar) 24,03 lb (Paar)	9,6 kg 21,16 lb
Gehäuseausführungen	Black Ash White Walnut Natural Oak	Black Ash White Walnut Natural Oak	Black Ash White Walnut Natural Oak	Black Ash White Walnut Natural Oak
Im Lieferumfang enthaltenes Zubehör	Lautsprecherabdeckung Gummifüße Gummipuffer Dokumentation	Lautsprecherabdeckung Gummipuffer Dokumentation	Lautsprecherabdeckung Gummipuffer Dokumentation	Lautsprecherabdeckung Gummipuffer Dokumentation

Alle technischen Spezifikationen können ohne vorherige Ankündigung geändert werden.